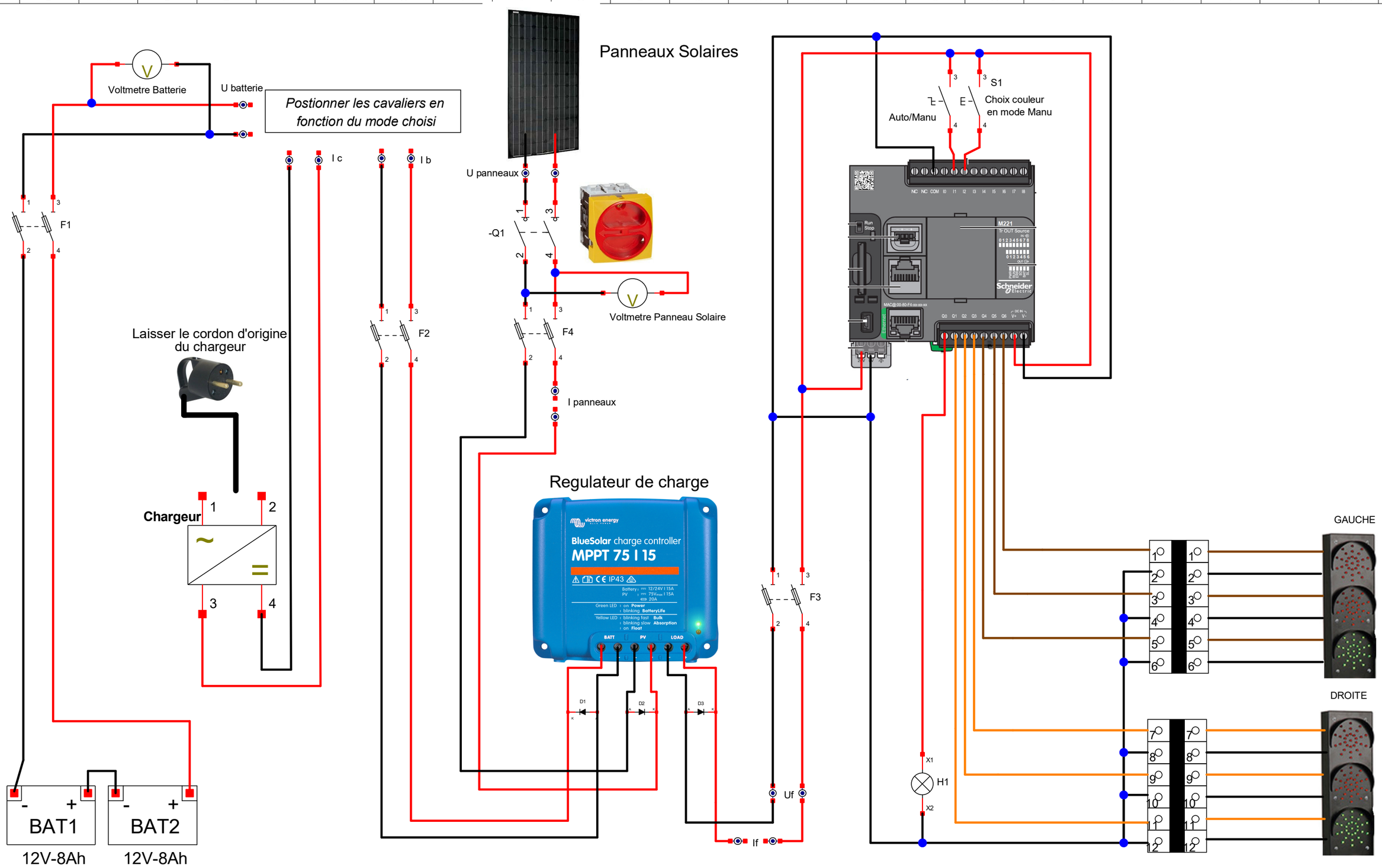

SOCIETE LANGLOIS	FEU-LED	Dessiné le : 01-2015 Modifié le : 07-2020 Par : NOM DESSINATEUR	01 / 01
	DESCRIPTION FOLIO		