Choisir l'automate ZELIO SR3B101BD

<u>En langage FBD :</u>

SFC

Etape initiale

Etape

Etape avant divergence en « OU » (ou reprise d'étape)

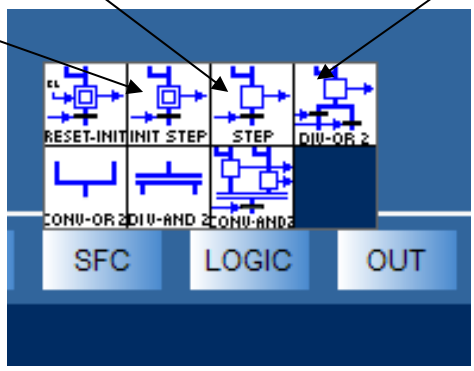

Exemple :

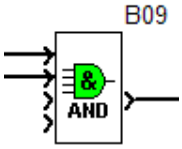

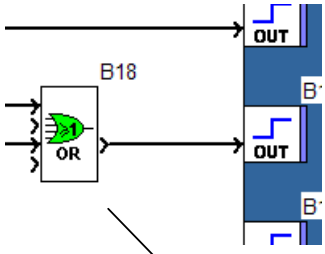

A la mise sous tension, l'étape initiale est à « 1 »

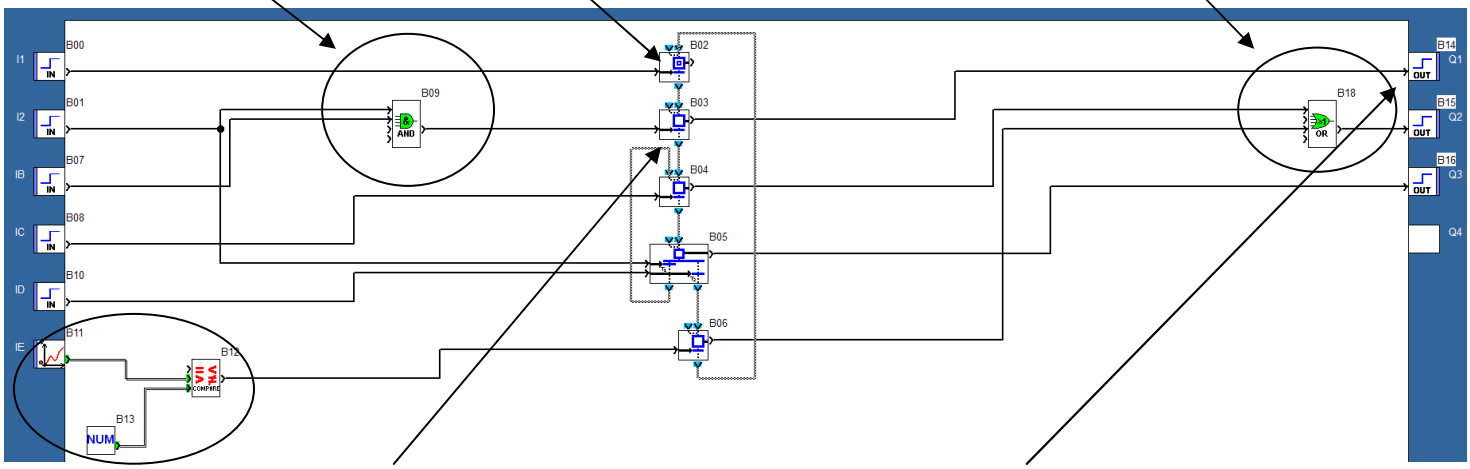

Quand I1 = 1, on passe à l'étape suivante

La sortie Q1 passe à 1

Pour passer à l'étape suivante, il faut avoir I2.IB (I2 ET IB).

Devant la sortie Q2 il y a une fonction OU car cette sortie est actionnée par l'étape 4 OU l'étape 6